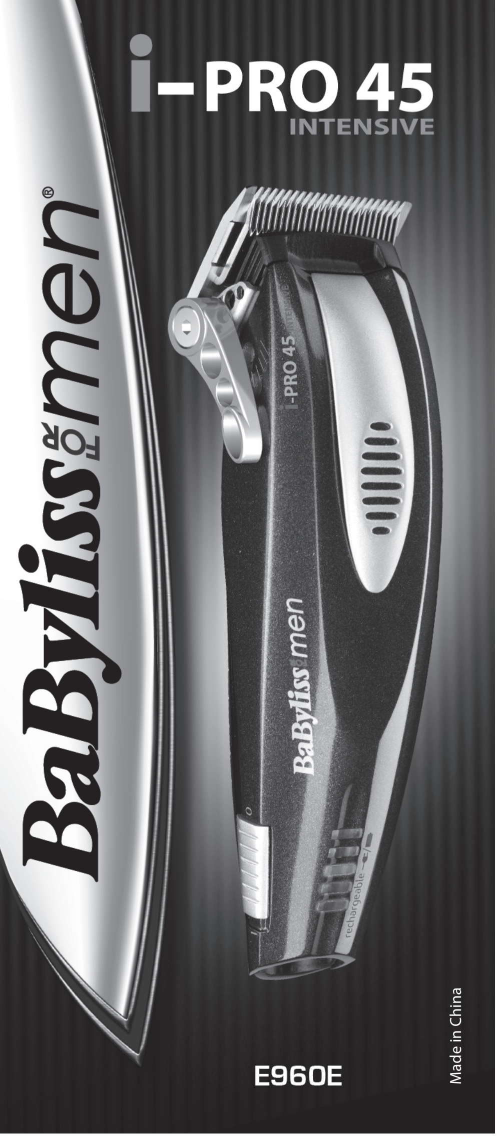

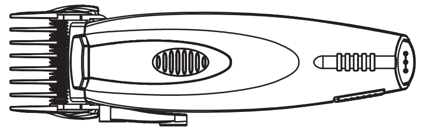

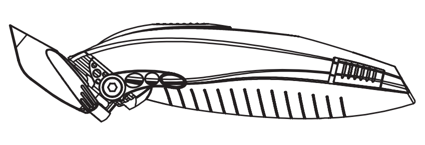

Fig. 1

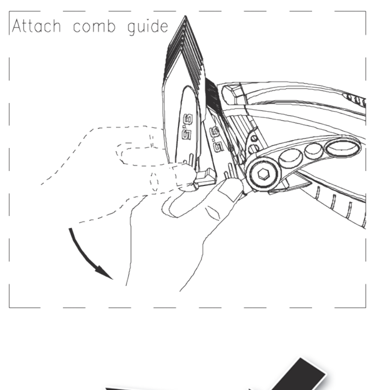

Fig. 2

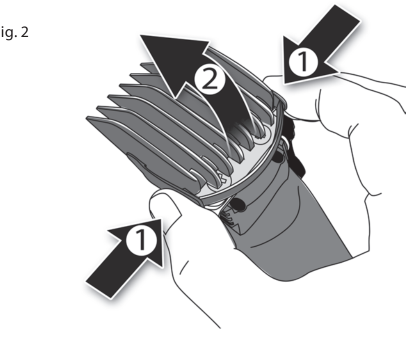

FRANÇAIS

i-pro 45 intensive

Vous avez acheté la tondeuse cheveux et barbe i-pro 45 intensive de BaByliss et nous vous en remercions! Pour de plus amples informations concernant les avantages du produit, les techniques de coupe et conseils d'expert, consultez notre site internet: www.babyliss.com.

Veuillez lire attentivement les consignes de sécurité avant toute utilisation de l'appareil.

CARACTÉRISTIQUES DE LA TONDEUSE

Performances de coupe exceptionnelles

- Lames massives extra larges (45mm) au tranchant exceptionnel - acier inoxydable - Couteau fixe: épaisseur 4mm, robuste et longue durée - Couteau mobile: épaisseur 1,5mm
- Moteur puissant - couple élevé
- Motor Management™: adaptation de la puissance aux différents types de cheveux

Précision ultime

- 8 guides de coupe : 3-6-9,5-13-16-19-22-25mm
- 1 guide de précision spécial barbe : 6 positions de 0,5 à 3mm
- 2 guides contour oreilles (gauche/droite)
- Levier de réglage fin: 5 positions de 0,6mm à 3mm

Comfort optimal

- Rechargeable : utilisable avec ou sans fil - Autonomie 40 minutes - 5 LED affichent le niveau de charge
- Système de charge rapide : une charge de 30 minutes = 10 minutes d'utilisation
- Accessoires: adaptateur, ciseaux, peigne, brosse de nettoyage, huile lubrifiante, crochet de nettoyage

INFORMATION IMPORTANTE CONCERNANT LES BATTERIES NI-MH DE CET APPAREIL

Pour atteindre et préserver la plus grande autonomie possible des batteries, effectuer une charge de 16 heures avant la première utilisation et tous les 3 mois environ. La pleine autonomie du produit ne sera atteinte qu'après 3 cycles de charge complets.

CHARGER LA TONDEUSE

1. Introduire la fiche dans l'appareil et brancher l'adaptateur. Avant d'utiliser la tondeuse pour la première fois, la charger pendant 16 heures. S'assurer que l'interrupteur de la tondeuse est en position OFF.
2. Vérifier que le voyant lumineux de charge est bien allumé.
3. Une charge complète permet d'utiliser la tondeuse jusqu'à 40 minutes.
4. La durée des charges suivantes est de 90 minutes grâce au système de charge rapide.

UTILISATION SUR SECTEUR

Brancher la tondeuse sur le secteur, attendre 1 minute et la mettre en position ON.

IMPORTANT! Utiliser exclusivement l'adaptateur fourni avec la tondeuse.

UTILISATION DES GUIDES DE COUPE

Cette tondeuse est fournie avec 11 guides de coupe.

Toujours placer le guide de coupe avant d'allumer la tondeuse, et éteindre la tondeuse pour changer le guide.

- Placer d'abord le guide de coupe sur les dents de la tondeuse puis appuyer sur l'arrière du guide jusqu'au clic. (Fig. 1)
- Pour le retirer, détacher d'abord l'arrière du guide puis le soulever. (Fig. 2)

Levier de réglage fin

Le levier d'ajustement permet un réglage encore plus fin de la hauteur de coupe grâce à ses 5 niveaux.

- Pour augmenter la hauteur de coupe, abaisser le levier.
- Pour diminuer la hauteur de coupe, relever le levier.

ENTRETIEN

Un entretien régulier des lames de la tondeuse permettra de la maintenir en état de fonctionnement optimal.

- Retirer le guide de coupe, le rincer sous l'eau courante et le sécher complètement avant de le ranger.
- Nettoyer soigneusement les lames à l'aide de la brosse et du crochet de nettoyage pour éliminer les poils et cheveux résiduels.
- Allumer votre tondeuse et déposer avec soin quelques gouttes de l'huile BaByliss sur les lames. Attendre quelques secondes puis éteindre la tondeuse pour ensuite éponger l'éventuel excès d'huile au moyen d'un chiffon sec.

Veiller à utiliser exclusivement l'huile BaByliss: celle-ci a été formulée spécialement pour la tondeuse, elle ne s'évaporera pas et ne ralentira pas les lames.

ENGLISH

i-pro 45 intensive

Thank you for buying the BaByliss i-pro 45 intensive hair and beard clipper! For more information about the advantages of this product, cutting techniques and tips from experts, surf to our website: www.babyliss.com.

Please carefully read the instructions for use below before using the appliance.

CLIPPER FEATURES

Exceptional Cutting Performance

- 45 mm Extra large blades with an exceptional sharpness – stainless steel - Fixed blade: 4mm thickness, robust and long life - Moving blade: 1,5mm thickness
- Powerful motor – High torque
- Motor Management™: power adapts to different hair types

Extreme Precision

- 8 cutting guides : 3-6-9,5-13-16-19-22-25mm
- 1 beard precision guide : 6 positions from 0,5 to 3mm
- 2 ear contours guides (left/right)
- Taper control for fine tuning: 5 levels from 0,6mm to 3mm

Total Convenience

- Rechargeable : cord or cordless use - 40 minutes range - 5 LED for charge levels
- Quick charge system, 30 minute charge provides 10 minutes use
- Accessories: adaptor, scissors, comb, cleaning brush, lubricating oil, cleaning hook

IMPORTANT INFORMATION REGARDING THE NI-MH BATTERIES OF THIS UNIT

To obtain and maintain the longest battery autonomy possible, allow it to charge for 16 hours before using it for the first time and then approximately every three months. Full autonomy of the unit will only be obtained after three complete recharge cycles.

CHARGING THE CLIPPER

1. Plug the cord into the unit and connect the transformer. Before using the clipper for the first time, allow it to charge for 16 hours. Make sure the clipper's switch is in the OFF position.
2. Check that the charging indicator light is lit.
3. A full charge provides up to 40 minutes of use of the clipper.
4. Subsequent charges should be 90 minutes thanks to the quick charge system .

MAINS USE

Connect the transformer into the mains, wait 1 minute and then switch into the ON position.

IMPORTANT! Use only the transformer provided with the clipper.

USING THE CUTTING GUIDES

This appliance is supplied with 11 comb guides.

To attach a comb guide and to remove it, ensure the appliance is switched off.

- Position the comb guide over the front of the clipper blade and slide over the head. Push and click the rear of the comb guide into position. (Fig. 1)
- Push the tab on the rear of the comb guide away from the head and lift off. (Fig. 2)

Taper Control

The taper control enables fine cut adjustment for precision clipping.

- To increase the cutting length, push the lever down.
- To reduce the cutting length, push the lever up.

MAINTENANCE

Cleaning the clipper blades regularly will maintain their optimal performance.

- Remove the comb guide after use. Rinse it under running water and dry it thoroughly before storage or use.
- Carefully clean the blades using the cleaning brush and the cleaning hook to remove hair.
- Switch the appliance on and carefully apply a few drops of the BaByliss lubricating oil onto the blades. Wait a few seconds then switch off the clipper and wipe the excess oil using a dry cloth.

Make sure to exclusively use the lubricating oil supplied as it is specifically formulated for this type of appliance and does not evaporate nor slow the blades.

DEUTSCH

i-pro 45 intensive

Sie haben das Schergerät für Haar und Bart i-pro 45 intensive von BaByliss gekauft, und wir danken Ihnen dafür! Weitere Informationen zu den Vorteilen des Produkts, Schertechniken und Ratschlägen von Experten finden Sie auf unserer Webseite: www.babyliss.com.

Lesen Sie bitte aufmerksam die Gebrauchshinweise, bevor Sie das Gerät zum ersten Mal verwenden.

EIGENSCHAFTEN DES SCHERGERÄTS

Außerordentliche Schnittleistungen

- Besonders breite, außerordentlich scharfe Massivklingen (45 mm) - rostfreier Edelstahl -

Festes Messer: 4 mm stark, robust und langlebig - Bewegliches Messer: 1,5 mm stark

- Leistungsfähiger Motor - hohe Drehzahl
- Motor Management: passt die Leistung an die unterschiedlichen Haartypen an

Äußerste Präzision

- 8 Scherführungen: 3-6-9,5-13-16-19-22-25 mm
- 1 Spezialscherführung für den Bart: 6 Positionen von 0,5 bis 3 mm
- 2 Scherführungen für die Konturen der Ohren (links/rechts)
- Feineinstellhebel: 5 Positionen von 0,6 bis 3 mm

Optimaler Komfort

- Aufladbar: kann mit oder ohne Netzkabel verwendet werden - Autonomie 40 Minuten - 5 LED zeigen den Ladestand an
- Schnellladesystem: 30 Minuten aufladen = 10 Minuten Betrieb
- Zubehör: Adapter, Schere, Kamm, Reinigungsbürste, Schmieröl, Reinigungshaken

WICHTIGE INFORMATIONEN ZU DEN NI-MH-BATTERIEN IN DIESEM GERÄT

Laden Sie die Batterien vor der ersten Verwendung und danach auch ca. alle 3 Monate 16 Stunden lang auf, um ihre größte Leistungsfähigkeit zu erreichen und zu erhalten. Die volle Leistungsfähigkeit wird erst nach 3 Ladezyklen erreicht.

AUFLADEN DES SCHERGERÄTS

1. Den Stecker in das Gerät stecken und den Adapter an den Netzstrom anschließen. Vor dem erstmaligen Gebrauch das Schergerät 16 Stunden lang aufladen. Überprüfen, dass der Schalter am Schergerät auf OFF steht.
2. Vergewissern Sie sich, dass die Ladeanzeige leuchtet.
3. Nachdem es voll aufgeladen wurde, kann das Schergerät bis zu 40 Minuten betrieben werden.
4. Die Dauer der weiteren Ladevorgänge beträgt dank des Schnellladesystems 90 Minuten.

NETZBETRIEB

Das Schergerät an den Netzstrom anschließen, 1 Minute warten und dann auf ON stellen.

WICHTIG! Benutzen Sie ausschließlich den mitgelieferten Adapter.

GEBRAUCH DER SCHERFÜHRUNGEN

Dieses Schergerät wird mit 11 Scherführungen geliefert.

Die Scherführung immer vor den Einschalten des Geräts befestigen, und das Schergerät zum Wechseln der Scherführung ausschalten.

- Zuerst die Scherführung auf die Zinken des Schergeräts stecken und auf die Rückseite der Scherführung drücken, bis sie einrastet. (Abb. 1)
- Zum Entfernen zuerst die Rückseite der Scherführung lösen und dann abheben. (Abb. 2)

Feineinstellhebel

Mit dem 5-stufigen Einstellhebel kann die Schnitthöhe noch feiner geregelt werden.

- Zum Vergrößern der Schnitthöhe den Hebel senken.
- Zum Verkleinern der Schnitthöhe den Hebel anheben.

PFLEGE

Durch regelmäßige Wartung der Klingen des Schergeräts kann die optimale Leistungsfähigkeit erhalten werden.

- Sie Scherführung abnehmen, unter fließendem Wasser abspülen und vor dem Verstauen vollständig trocknen.
- Die Klingen mit der kleinen Bürste sorgfältig reinigen, um die Haarrückstände zu entfernen.
- Schalten Sie Ihr Schergerät ein und geben Sie sorgfältig einige Tropfen BaByliss-Öl auf die Klingen. Einige Sekunden warten und dann das Schergerät ausschalten, um gegebenenfalls überschüssiges Öl mit einem trockenen Tuch abzutupfen.

Achten Sie darauf, ausschließlich das Öl von BaByliss zu verwenden: es wurde besonders für das Schergerät entwickelt, verflüchtigt sich nicht und verlangsamt nicht die Klingen.

NEDERLANDS

i-pro 45 intensive

Hartelijk dank voor uw aankoop van de i-pro 45 intensive tondeuse van BaByliss, voor haar en baard! Ga voor meer informatie over de voordelen van dit product, snijtechnieken en adviezen van experts, naar onze website: www.babyliss.com.

Lees de veiligheidsinstructies goed door voordat u het apparaat in gebruik neemt.

KENMERKEN VAN DE TRIMMER

Uitzonderlijk trimvermogen

- Massieve, extra grote snijbladen (45mm) met een uitzonderlijk snijvermogen - van roestvrij staal -

Vast mes: dikte 4mm, robuust en met een lange levensduur - Bewegend mes: dikte 1,5mm

- Krachtige motor - hoog koppel
- Motor Management™: het vermogen past zich aan het haartype aan

Extreme precisie

- 8 opzetkammen: 3-6-9,5-13-16-19-22-25mm
- 1 precisiegeleider speciaal voor de baard: 6 standen van 0,5 tot 3mm
- 2 geleiders voor rond de oren (links / rechts)
- Hendel voor extra fijne afstelling: 5 standen van 0,6 tot 3mm

Bijzonder prettig

- Oplaadbaar: met en zonder snoer te gebruiken - werkt 40 minuten op accu - 5 LEDs geven de accustatus weer
- Snellaadsysteem: 30 minuten opladen = 10 minuten gebruik
- Accessoires: adapter, schaar, kam, reinigingsborsteltje, smeerolie, reinigingshaakje

BELANGRIJKE INFORMATIE OVER DE NIMH-BATTERIJEN VAN DIT APPARAAT

Voor een optimale werking dienen de batterijen, voor het eerste gebruik en daarna elke 3 maanden opnieuw, gedurende 16 uur opgeladen te worden. Na 3 keer volledig opladen zal het product pas zijn optimale functionaliteit bereikt hebben.

DE TONDEUSE OPLADEN

1. Steek de stekker in het apparaat en sluit de adapter aan op het lichtnet. Laat de tondeuse 16 uur opladen voor het eerste gebruik. Zorg dat de schakelaar in de OFF-stand staat.
2. Controleer of het lampje van de oplaadindicator brandt.
3. De volledig opgeladen tondeuse werkt 40 minuten.
4. Het opladen zal in het vervolg nog slechts 90 minuten duren dankzij het snellaadsysteem.

GEBRUIK OP HET LICHTNET

Sluit de trimmer aan op het lichtnet, wacht 1 minuut en zet hem dan aan (ON).

BELANGRIJK! Gebruik uitsluitend de adapter die is meegeleverd met de tondeuse.

GEBRUIK VAN DE OPZETKAMMEN

Deze tondeuse wordt geleverd met 11 opzetkammen.

Plaats de opzetkam altijd voordat u de tondeuse aanzet, en schakel de tondeuse uit voordat u de opzetkam verwisselt.

- Plaats eerst de opzetkam op de tanden van de tondeuse en druk vervolgens achter op de opzetkam, tot u een klik hoort. (Fig. 1)
- Om de opzetkam weer te verwijderen, eerst de achterkant loshalen en vervolgens de kam optillen. (Fig. 2)

Hendel voor extra fijne afstelling

Met de instellingshendel kan de snijhoogte nog nauwkeuriger worden afgesteld, dankzij de 5 niveaus.

- Om de trimhoogte te verhogen, de hendel laten zakken.
- Om de trimhoogte te verlagen, de hendel omhoog tillen.

ONDERHOUD

Regelmatig onderhoud van de mesjes zorgt ervoor dat de tondeuse optimaal blijft functioneren.

- Verwijder de opzetkam, spoel hem af onder stromend water en maak hem helemaal droog alvorens hem op te bergen.
- Reinig de messen zorgvuldig met behulp van het reinigingsborsteltje en -haakje om haartjes en vuil te verwijderen.
- Zet uw tondeuse aan en breng een paar druppels Babyliss-olie aan op de snijbladen. Laat hem nog even aan en zet hem dan uit en veeg het teveel aan olie met een droge doek weg.

Gebruik uitsluitend Babyliss-olie: deze is speciaal ontwikkeld voor de tondeuse, verdampt niet en maakt de mesjes niet trager.

ITALIANO

i-pro 45 intensive

Vi ringraziamo per aver acquistato il rasoio per capelli e barba i-pro 45 intensive di BaByliss! Per maggiori informazioni sui vantaggi del prodotto, le tecniche di taglio e i consigli dell'esperto, consultate il nostro sito Internet: www.babyliss.com.

Leggere attentamente le istruzioni di sicurezza dell'apparecchio prima di utilizzarlo.

CARATTERISTICHE DEL RASOIO

Prestazioni di taglio eccezionali

- Lame massicce extralarge (45 mm) dalla capacità di taglio eccezionale - acciaio inossidabile –

Coltello fisso: spessore 4 mm, robusto e di lunga durata – Coltello mobile: spessore 1,5 mm

- Motore potente – forza di coppia elevata
- Motor Management™: adattamento della potenza ai diversi tipi di capelli

Precisione estrema

- 8 guide di taglio 3-6-9,5-13-16-19-22-25 mm
- 1 guida di precisione speciale regolabarba: 6 posizioni da 0,5 a 3 mm
- 2 guide contorno orecchie (sinistra/destra)
- Leva di regolazione precisa: 5 posizioni da 0,6 a 3 mm

Comfort ottimale

- Ricaricabile: utilizzabile con o senza attacco alla rete elettrica - Autonomia 40 minuti –

5 LED visualizzano il livello di carica

- Sistema rapido di ricarica: una carica di 30 minuti = 10 minuti di utilizzo
- Accessori: Adattatore, forbici, pettine, spazzolina di pulizia, olio lubrificante, gancio di pulizia

INFORMAZIONE IMPORTANTE RIGUARDANTE LE BATTERIE NI-MH DI QUESTO APPARECCHIO

Per ottenere e mantenere la massima autonomia possibile delle batterie, metterle sotto carica per 16 ore prima del primo utilizzo, ripetendo l'operazione ogni 3 mesi circa. La massima autonomia dell'apparecchio sarà raggiunta solo dopo 3 cicli completi di ricarica.

CARICARE IL RASOIO

1. Inserire la spina nell'apparecchio e attaccare l'adattatore. Prima di utilizzare il tagliacapelli la prima volta, lasciarlo in carica per 16 ore. Controllare che l'interruttore del rasoio sia su OFF.
2. Controllare che la spia luminosa di carica sia accesa.
3. Una carica completa permette di utilizzare il rasoio fino a 40 minuti.
4. La durata delle cariche seguenti è di 90 minuti grazie al sistema rapido di ricarica.

UTILIZZO CON ATTACCO ALLA RETE ELETTRICA

Attaccare il rasoio alla rete elettrica, aspettare 1 minuto e mettere in posizione ON.

IMPORTANTE! Utilizzare esclusivamente l'adattatore fornito in dotazione con il rasoio.

UTILIZZO DELLE GUIDE DI TAGLIO

Il tagliacapelli è fornito con 11 guide di taglio.

Posizionare sempre la guida di taglio prima di accendere il rasoio; spegnere sempre il rasoio per cambiare la guida.

- Posizionare prima la guida di taglio sui denti del rasoio, quindi premere la parte posteriore della guida fino a sentire uno scatto. (Fig. 1)
- Per toglierla, staccare prima la parte posteriore della guida, quindi sollevarla. (Fig. 2)

Leva di regolazione precisa:

La leva di regolazione permette una regolazione ancora più precisa dell'altezza di taglio, grazie ai suoi 5 livelli.

- Per aumentare l'altezza di taglio, abbassare la leva.
- Per ridurre l'altezza di taglio, abbassare la leva.

PULIZIA

Una pulizia regolare delle lame del rasoio è garanzia di funzionamento ottimale.

- Togliere la guida di taglio, sciacquarla sotto acqua corrente e asciugarla completamente prima di riporla.
- Pulire con cura le lame usando la spazzolina e il gancio per eliminare peli e capelli residui.
- Accendere il rasoio, versare con cura alcune gocce dell'olio BaByliss sulle lame. Aspettare alcuni secondi, quindi spegnere il rasoio ed asciugare l'eventuale eccesso d'olio con un panno asciutto.

Utilizzare esclusivamente olio BaByliss : l'olio BaByliss è stato appositamente formulato per il rasoio; non evapora e non rallenta le lame.

ESPAÑOL

i-pro 45 intensive

Muchas gracias por comprar un cortapelo cabello y barba i-pro 45 intensive de BaByliss . Si necesita más información sobre las ventajas del producto, las técnicas de corte y consejos de experto, puede consultar nuestro sitio web: www.babyliss.com.

Lea atentamente las consignas de seguridad antes de utilizar este aparato

CARACTERÍSTICAS DEL CORTAPELO

Prestaciones de corte excepcionales

- Cuchillas macizas de ancho especial (45 mm), con afilado electroquímico: corte excepcional - acero inoxidable – Cuchilla fija: grosor 4 mm, robusta y de larga duración – Cuchilla móvil: grosor 1,5 mm.
- Motor potente - par elevado
- Motor Management™: adaptación de la potencia a los distintos tipos de cabello

Precisión definitiva

- 8 guías de corte (3-6-9,5-13-16-19-22-25 mm)
- 1 guía de precisión especial barba: 6 posiciones de 0,5 a 3 mm
- 2 guías contorno orejas (izquierda / derecha)
- Palanca para ajuste de precisión 5 posiciones: de 0,6 mm a 3 mm.

Bienestar óptimo

- Recargable: se puede utilizar con o sin cable – Autonomía 40 minutos – 5 LED para indicar el nivel de carga
- Sistema de carga rápida: una carga de 30 minutos = 10 minutos de uso
- Accesorios: adaptador, tijeras, peine, cepillo de limpieza, aceite lubricante, gancho de limpieza

INFORMACIÓN IMPORTANTE SOBRE LAS BATERÍAS NI-MH DE ESTE APARATO

Para que las baterías alcancen y mantengan la mayor autonomía posible, realice una carga de 16 horas antes de la primera utilización y repítala aproximadamente cada 3 meses. La autonomía plena no se alcanzará hasta después de 3 ciclos de carga completos.

CARGAR EL CORTAPELO

1. Enchufe el cable del adaptador al aparato y el adaptador a la red. Antes de utilizar el cortapelo por primera vez, cárguelo durante 16 horas. Compruebe que el interruptor del cortapelo está en posición OFF.
2. Compruebe que el indicador luminoso de carga está encendido.
3. Una carga completa permite utilizar el cortapelo durante un máximo de 40 minutos.
4. La duración de las cargas siguientes es de 90 minutos, gracias al sistema de carga rápida.

UTILIZACIÓN ENCHUFADO A LA RED

Enchufe el cortapelo apagado a la toma de electricidad, espere un minuto y póngalo en posición ON.

IMPORTANTE: Utilice exclusivamente el adaptador incluido con el cortapelo.

UTILIZACIÓN DE LAS GUÍAS DE CORTE

Este cortapelo incluye 11 guías de corte.

Coloque siempre la guía de corte antes de encender el cortapelo y apague el cortapelo para cambiar la guía.

- Coloque la guía de corte sobre los dientes del cortapelo y empuje su parte trasera hasta que encaje. (Fig. 1)
- Para retirarla, desenganche primero la parte trasera de la guía y levántela. (Fig. 2)

Palanca de ajuste de precisión

La palanca de precisión permite un ajuste más fino de la altura de corte gracias a sus 5 niveles.

- Para aumentar la altura de corte, baje la palanca.
- Para disminuir la altura de corte, levante la palanca.

MANTENIMIENTO

Un mantenimiento regular de las cuchillas del cortapelo le permitirá conservarlo en un estado de funcionamiento óptimo.

- Retire la guía de corte, aclárela con agua corriente y séquela completamente antes de guardarla.
- Limpie cuidadosamente las cuchillas con ayuda del cepillo y del gancho de limpieza para eliminar el vello y el cabello residual.
- Encienda el cortapelo y deposite con cuidado unas gotas de aceite lubricante BaByliss sobre las cuchillas. Espere unos segundos y apague el cortapelo para retirar el exceso de aceite con un trapo seco.

Utilice exclusivamente aceite lubricante BaByliss . este aceite lubricante incluido está especialmente formulado para cortapelos, no se evapora y no ralentiza el movimiento de las cuchillas.

PORTUGUÈS

i-pro 45 intensive

A BaByliss agradece-lhe a aquisição do aparador de cabelo e barba i-pro 45 intensive! Para obter mais informações sobre as vantagens deste produto, técnicas de corte e astúcias técnicas, consulte o nosso sítio internet: www.babyliss.com.

Leia atentamente os conselhos de segurança antes de utilizar o aparelho pela primeira vez.

CARACTERÍSTICAS DO APARADOR

Excepcional poder de corte

- Lâminas extra-grandes (45 mm) com aresta excepcional - aço inoxidável

lâmina fixa: espessura de 4 mm, robusta e de longa duração - lâmina oscilante: espessura de 1,5 mm

- Motor potente - binário elevado
- Motor Management™: adaptação da potência aos diferentes tipos de cabelo

Extrema precisão

- 8 guias de corte: 3-6-9,5-13-16-19-22-25 mm
- 1guia de precisão especial para barba: 6 posições de 0,5 a 3 mm
- 2 guias de contorno das orelhas (esquerda/direita)
- Alavanca de regulação rigorosa: 5 posições de 0,6 mm a 3 mm

Óptimo conforto

- Recarregável: utilizável com ou sem fio – Autonomia de 40 minutos - 5 LED que indicam o nível de carga
- Sistema de carga rápida: carga de 30 minutos = 10 minutos de utilização
- Acessórios: adaptador, tesoura, pente, escova de limpeza, óleo lubrificante, gancho de limpeza

INFORMAÇÃO IMPORTANTE SOBRE AS BATERIAS NI-MH DESTE APARELHO

Para alcançar e preservar a maior autonomia possível das baterias, carregue o aparelho durante 16 horas antes da primeira utilização e todos os 3 meses. O aparelho só atinge a plena autonomia após 3 ciclos de carga completos.

CARREGAR O APARADOR

1. Introduza a ficha no aparelho e ligue o adaptador. Antes de utilizar o aparelho pela primeira vez, carregue-o durante 16 horas. Confirme que o interruptor está na posição OFF.
2. Confirme que a luz piloto de carga está acesa.
3. Uma carga completa permite utilizar o aparelho durante 40 minutos.
4. A duração das cargas seguintes é de 90 minutos, graças ao sistema de carga rápida

UTILIZAÇÃO NA REDE ELÉCTRICA

Ligue o aparador à rede eléctrica, aguarde 1 minuto e coloque-o na posição ON.

IMPORTANTE! Utilize exclusivamente o adaptador fornecido com o aparelho.

UTILIZAÇÃO DOS GUIAS DE CORTE

Este aparador é fornecido com 11 guias de corte.

Coloque sempre o guia de corte antes de ligar o aparador e desligue-o para mudar o guia.

- Coloque primeiro o guia de corte sobre os dentes do aparador e, a seguir, carregue na parte traseira do guia até encaixar. (Fig. 1)
- Para o retirar, solte primeiro a parte traseira do guia e, a seguir, levante-o. (Fig. 2)

Alavanca de regulação rigorosa

Esta alavanca permite uma regulação ainda mais rigorosa da altura de corte, graças aos seus 5 níveis.

- Para aumentar a altura de corte, baixe a alavanca.
- Para diminuir a altura de corte, levante a alavanca.

MANUTENÇÃO

A manutenção regular das lâminas permitirá conservar o aparelho nas melhores condições de funcionamento.

- Retire o guia de corte, lave-o em água corrente e seque-o completamente antes de guardar.
- Com a ajuda da escova e do gancho de limpeza, limpe meticulosamente as lâminas para eliminar os pêlos e os cabelos residuais.
- Ligue o aparelho e deposite com cuidado algumas gotas do óleo da BaByliss nas lâminas. Aguarde alguns segundos e, depois, apague o aparelho para seguidamente absorver o eventual excesso de óleo com um pano seco.

Utilize exclusivamente o óleo da BaByliss: este foi especialmente formulado para o aparador, não evapora nem retarda as lâminas.

DANSK

i-pro 45 intensive

Tak fordi du købte hår- og skæggtrimmeren i-pro-45 intensive fra Babyliss! For mere information om fordelene ved produktet, klippeteknikker og ekspertrådgivning, anbefaler vi, at du besøger vores hjemmeside www.babyliss.com.

Læs sikkerhedsanvisningerne omhyggeligt, før du bruger apparatet.

TRIMMERENS EGENSKABER

Overlegne klippeegenskaber

- Massive, ekstra store blade (45 mm) med fremragende klippekapacitet - rustfrit stål – Fast blad : 4 mm tykt, robust og holdbart – Bevægeligt blad: tykkelse 1,5 mm
- Kraftfuld motor - højt drejningsmoment
- Motor Management™: effekten kan tilpasses til forskellige hårtyper

Perfekt præcision

- 8 klippeguider: 3–6–9,5–13–16–19–22–25 mm
- 1 klippeguide specielt til skæg: 6 positioner fra 0,5 til 3 mm
- 2 konturguider til ører (venstre/højre)
- Knap til finjustering: 5 positioner fra 0,6 til 3 mm

Optimal komfort

- Opladelig: kan bruges med eller uden ledning - Kapacitet 40 minutter - 5 LED-lys angiver ladestatus
- Lynopladningssystem: en opladning på 30 minutter = 10 minutters brug
- Tilbehør: adapter, saks, kam, rengøringsbørste, smøreolie, rengøringskrog

VIGTIG INFORMATION OM NIMH-BATTERIER I DETTE APPARAT

For at opnå og opretholde den højest mulige kapacitet for batterierne, skal de oplades i 16 timer før første anvendelse og derefter ca. én gang hver tredje måned. Fuld kapacitet opnås efter tre fuldstændige opladninger.

OPLADNING AF TRIMMEREN

1. Sæt ledningen i apparatet og tilslut adapteren til vægstikket. Oplad trimmeren i 16 timer, før du bruger den for første gang. Sørg for, at trimmerens tænd/sluk-kontakten er sat til OFF.
2. Sørg for at opladningslampen lyser.
3. Trimmeren kan bruges i op til 40 minutter, når den er fuldt opladet.
4. Ladetiden efter dette er 90 minutter takket være den hurtige opladning.

BRUG AF NETSTRØM

Tilslut din trimmer til lysnettet, vent et minut, og flyt tænd/sluk-kontakten til ON.

VIGTIGT! Brug kun den medfølgende adapter!

BRUG AF KLIPPEGUIDER

Trimmeren leveres med 11 klippeguider.

Sæt altid klippeguiden på før du starter trimmeren, og sluk for den, før du udskifter klippeguiden.

- Anbring først klippeguiden på trimmerens kniv og tryk guiden ned, indtil den klikker på plads. (fig. 1)
- Fjern guiden ved at løsne bagsiden og løfte den af. (figur 2)

Knap til finjustering

Ved hjælp af knappen kan du justere klippelængden endnu mere præcist takket være dens 5 niveauer.

- Flyt knappen ned for at hæve klippelængden.
- Flyt knappen op for at reducere klippelængden.

VEDLIGEHOLDELSE

Regelmæssig vedligeholdelse af trimmerbladet sikrer optimal ydeevne.

- Fjern klippeguiden, skyl den under rindende vand, og lad den tørre helt, før den gemmes væk.
- Rengør bladet grundigt med en børste og rengøringskrog for at fjerne hårrester.
- Drej trimmeren forsigtigt og hæld et par dråber olie fra BaByliss på bladene. Vent et par sekunder og sluk trimmeren. Tør derefter derefter overskydende olie af med en tør klud.

Brug kun den olie fra BaByliss. Den er udviklet specielt til trimmeren, den fordamper ikke og sænker heller klippebladenes hastighed.

SVENSKA

i-pro 45 intensive

Tack för att du köpte hår- och skäggtrimmern i-pro 45 intensive från BaByliss! För mer information om fördelarna med produkten, klipptekniker och expertråd rekommenderar vi att du går till vår webbplats www.babyliss.com.

Läs noga igenom säkerhetsanvisningarna innan du använder apparaten.

TRIMMERNS EGENSKAPER

Utmärkt klipprestanda
- Massiva extra stora blad (45 mm) med exceptionell skärförmåga – rostfritt stål – fast blad: tjocklek 4 mm, robust och hållbart – rörligt blad: tjocklek 1,5 mm
- Kraftfull motor – högt vridmoment
- Motor Management™: effekten kan anpassas till olika hårtyper

Perfekt precision
- 8 klippguider: 3–6–9,5–13–16–19–22–25 mm
- 1 klippguide särskilt för skägg: 6 positioner från 0,5 till 3 mm
- 2 konturguider för öron (vänster/höger)
- Reglerspak för justering: 5 positioner från 0,6 till 3 mm

Optimal komfort
- Uppladdningsbar: kan användas med eller utan sladd – kapacitet 40 minuter – 5 LED-lampor indikerar laddningsnivå
- Snabbt laddningssystem: en laddning på 30 minuter = 10 minuters användning
- Tillbehör: adapter, sax, kam, rengöringsborste, smörjolja, rengöringskrok

VIKTIG INFORMATION GÄLLANDE NIMH-BATTERIERNA I DENNA APPARAT
För att uppnå och upprätthålla högsta möjliga kapacitet för batterierna bör de laddas i 16 timmar före första användningen och därefter ungefär en gång var tredje månad. Fullständig kapacitet uppnås efter tre fullständiga laddningscykler.

LADDA TRIMMERN

1. Sätt sladden i apparaten och anslut adaptern till vägguttaget. Ladda trimmern i 16 timmar innan du använder den för första gången. Se noga till att trimmerns på/av-knapp är inställd på OFF.
2. Kontrollera att laddningslampan lyser.
3. Apparaten kan användas i upp till 40 minuter då den är fulladdad.
4. Laddningstiden efter detta är 90 minuter tack vare systemet för snabbladdning.

ANVÄNDA NÄTSTRÖM

Anslut din trimmer till nätkontakten, vänta en minut och sätt på/av-knappen på ON.
VIKTIGT! Använd endast den medföljande adaptern!

ANVÄNDA KLIPPGUIDERNA

Denna trimmer kommer med 11 klippguider.
Sätt alltid på klippguiden innan du sätter igång trimmern, och stäng av den innan du byter klippguide.
- Placera först klippguiden på trimmerns skärblad och tryck ned guidens baksida tills ett klick hörs. (bild 1)
- Ta bort guiden genom att lösgöra baksidan och sedan lyfta bort den. (bild 2)

Reglerspak för justering
Reglerspaken gör att du kan justera klipplängden ännu noggrannare tack vare dess 5 nivåer.
- Sänk spaken för att öka klipplängden.
- Höj spaken för att minska klipplängden.

UNDERHÅLL

Regelbundet underhåll av trimmerns blad upprätthåller optimal funktion.
- Ta bort klippguiden, skölj den under rinnande vatten och låt den torka fullständigt innan du ställer undan den.
- Rengör bladen noggrant med borsten och rengöringskroken för att avlägsna kvarblivna hårstrån.
- Sätt igång trimmern och applicera försiktigt några droppar av oljan från BaByliss på bladen. Vänta några sekunder och stäng av trimmern, och torka sedan av eventuell överbliven olja med hjälp av en torr trasa.

Använd endast den medföljande oljan från BaByliss; den har skapats särskilt för trimmern och varken avdunstar eller saktar ned bladens hastighet.

NORSK

i- pro 45 intensive

Takk for at du kjøpte hårklipperen og skjeggtrimmeren i-intensive BaByliss Pro 45! For mer informasjon om fordelene ved produktet, klippeteknikker og ekspertråd, sjekk ut vår hjemmeside: www.babyliss.com.

Vennligst les sikkerhetsinstruksjonene før du tar apparatet i bruk.

APPARATETS FUNKSJONER

Overlegen klippeytelse
- Massive, ekstra brede blad (45mm) med eksepsjonelle kutteflater i rustfritt stål.

Fast blad: 4 mm tykt, robust og holdbart – Bevegelig blad: tykkelse 1,5 mm
- Kraftig motor - høyt dreiemoment
- Motor Management ™: tilpasning av effekten for ulike hårtyper

Ultimat presisjon
- 8 klippeguider: 3-6-9-5-13-16-19-22-25 mm
- 1 spesiell presisjonsguide for skjegg: 6 posisjoner fra 0,5 til 3 mm
- 2 konturguider for ører (venstre / høyre)
- Spak for finjustering: 5-posisjoner fra 0,6 mm til 3 mm

Optimal komfort
- Oppladbar: bruk med kabel eller trådløst - Driftstid 40 minutter - 5 LED-lys angir ladenivå
- Hurtigladning: ladning på 30 minutter = 10 minutters bruk
- Tilbehør: adapter, saks, kam, rengjøringsbørste, smøreolje, rengjøringskrok

VIKTIG INFORMASJON OM NI-MH-BATTERIER I DETTE APPARATET
For å oppnå og opprettholde lengst mulig driftstid av batteriene, lad batteriene i 16 timer før første gangs bruk og deretter cirka hver 3. måned. Batterienes toppeffekt oppnås først etter 3 fulle ladesykluser.

LADING AVHÅRKLIPPEREN

1. Sett pluggen inn i apparatet og koble til adapteren. Før du bruker klipperen for første gang skal den lades i 16 timer. Pass på at bryteren på apparatet står i posisjon OFF.
2. Kontroller at ladelampen er tent.
3. En full opplading lar deg bruke klipperen i opp til 40 minutter.
4. Lengden på de neste ladeperiodene er 90 minutter, takket være systemet med hurtiglading.

BRUK PÅ STRØMNETTET

Koble klipperen til strømuttaket, vent 1 minutt og slå den så på ON.
VIKTIG! Bruk bare adapteren som følger med hårklipperen.

BRUK AV KLIPPEGUIDER

Denne klipperen leveres med 11 klippeguider.
Sett alltid på klippeguide før du slår hårklipperen på og slå apparatet av når du skal skifte guide.
- Plasser første klippeguiden på hårklipperens tenner og trykk på baksiden av klippeguiden til det sier klikk. (Fig. 1)
- For å ta den av, løsner du først baksiden av klippeguiden og løfter den ut. (Fig. 2)

Spaken for finjustering
Med justeringsspakens fem nivåer kan du foreta en enda mer nøyaktig justering av klippelengden.
- Senk spaken for å øke klippelengden.
- Hev spaken for å redusere klippelengden.

VEDLIKEHOLD

Regelmessig vedlikehold av skjærebladene vil holde klipperen i topp stand.
- Fjern klippeguiden, skyll den under rennende vann og tørk den helt før oppbevaring.
- Rengjør bladene med børsten og rengjøringskroken for å fjerne hårrester.
- Slå på klipperen og tøm forsiktig noen dråper BaBylissolje på bladene. Vent noen sekunder og slå så av klipperen. Deretter tørker du av overflødig olje med en tørr klut.

Pass på å bruke kun BaBylissolje: det er laget spesielt for klipperen, den fordamper ikke, og vil ikke redusere farten på skjærebladene.

SUOMI

i-pro 45 intensive

Kiitos, että olet hankkinut BaBylissin i-pro 45 intensive -hius- ja partaleikkurin! Saat tuotteen eduista, leikkaustekniikoista ja asiantuntijoiden tarjoamista neuvoista lisätietoja vierailemalla verkkosivuillamme osoitteessa www.babyliss.com.

Lue turvallisuusohjeet huolellisesti ennen laitteen käyttöönottoa.

LEIKKURIN OMINAISUUDET

Erittäin suorituskykyinen leikkuri
- Massiiviset, erittäin suuret ja poikkeuksellisen terävät, ruostumattomasta teräksestä valmistetut 45 mm:n terät – Kiinteä terä: paksuus 4 mm, kestävä ja pitkäikäinen – Irrotettava terä: paksuus 1,5 mm
- Suuritehoinen moottori – korkea vääntömomentti
- Motor Management™: tehoa voidaan säätää eri hiustyyppien mukaan

Erittäin tarkka leikkaus
- 8 leikkausohjainta: 3, 6, 9,5, 13, 16, 19, 22 ja 25 mm
- 1 erityisesti parranajoon tarkoitettu tarkkuusohjain: 6 asentoa (0,5 - 3 mm)
- 2 ohjainta korvien ympärillä tehtävään leikkaukseen (vasen/oikea korva)
- Hienosäätövipu: 5 asentoa (0,6 - 3 mm)

Optimoitu mukavuus
- Ladattava: käyttö verkkovirralla tai langattomasti – 40 minuutin autonominen toiminta – 5 LED-valolla osoitetaan lataustaso
- Nopea latausjärjestelmä: 30 minuutin latausaika vastaa 10 minuutin käyttöaikaa
- Lisävarusteet: sovitin, sakset, kampa, puhdistusharja, voiteluöljy, puhdistuskoukku

TÄRKEÄÄ TIETOA LAITTEEN NI-MH-PARISTOISTA
Jotta saadaan aikaan paristojen tarjoama paras mahdollinen autonomia ja se voidaan säilyttää, lataa laitetta 16 tuntia ennen ensimmäistä käyttökertaa. Toista 16 tunnin lataus noin kolmen kuukauden välein. Tuotteen täysimääräinen autonomia saadaan aikaan vasta kolmen täydellisen latausjakson jälkeen.

LEIKKURIN LATAAMINEN

1. Vie pistoke laitteeseen ja kytke sovitin pistorasiaan. Lataa leikkuria 16 tuntia ennen ensimmäistä käyttökertaa. Varmista, että leikkurin virtakatkaisin on OFF-asennossa.
2. Varmista, että latauksen merkkivalo palaa.
3. Täydellä latauksella leikkurin käyttöaika on jopa 40 minuuttia.
4. Seuraavien latausten kesto on nopean latausjärjestelmän ansiosta 90 minuuttia.

VERKKOVIRTAKÄYTTÖ

Kytke leikkuri verkkovirtaan, odota 1 minuutin ajan ja siirrä laite ON-asentoon.
TÄRKEÄÄ! Käytä vain leikkurin mukana toimitettua sovitinta.

LEIKKAUSOHJAINTEN KÄYTTÖ

Leikkuri on varustettu 11 leikkausohjaimella.
Aseta leikkausohjain aina paikoilleen ennen leikkurin käynnistämistä ja sammuta leikkuri ohjaimen vaihtamiseksi.
- Aseta leikkausohjain leikkurin hampaille ja paina ohjaimen takaosaa, kunnes kuulet napsahduksen. (Kuva 1)
- Voit poistaa ohjaimen irrottamalla ensin ohjaimen takaosan ja nostamalla ohjaimen pois paikaltaan. (Kuva 2)

Hienosäätövipu
Säätövivun viiden tason avulla leikkauskorkeutta voidaan hienosäätää tarkasti.
- Voit lisätä leikkauskorkeutta laskemalla vipua alaspäin.
- Voit pienentää leikkauskorkeutta nostamalla vipua ylöspäin.

HUOLTO

Leikkurin optimaalista toimintakykyä pidetään yllä huoltamalla sen terät säännöllisesti.
- Poista leikkausohjain, huuhtele se juoksevalla vedellä ja kuivaa se täysin, ennen kuin siirrät sen syrjään.
- Poista teristä karvat ja niihin jääneet hiukset puhdistamalla ne huolellisesti harjan ja puhdistuskoukun avulla.
- Kytke leikkuriin virta ja voitele terät huolellisesti muutamalla pisaralla BaByliss-öljyä. Odota hetki ja sammuta leikkuri. Pyyhi sen jälkeen ylimääräinen öljy pois kuivalla liinalla.

Käytä ainoastaan BaByliss-öljyä. Se on suunniteltu erityisesti leikkurin hoitoon. Se ei haihdu eikä hidasta terien toimintaa.

ΕΛΛΗΝΙΚΑ

i-pro 45 intensive

Σας ευχαριστούμε για την αγορά της κουρευτικής μηχανής για μαλλιά και γένια i-pro 45 intensive της BaByliss! Για περισσότερες πληροφορίες σχετικά με τα πλεονεκτήματα του προϊόντος, τις τεχνικές κουρέματος και τις συμβουλές του ειδικού, επισκεφθείτε μας στο διαδίκτυο: www.babyliss.com.

Παρακαλούμε διαβάστε προσεκτικά τις οδηγίες ασφαλείας πριν από κάθε χρήση της συσκευής.

ΧΑΡΑΚΤΗΡΙΣΤΙΚΑ ΤΗΣ ΚΟΥΡΕΥΤΙΚΗΣ ΜΗΧΑΝΗΣ

Εξαιρετικές αποδόσεις κοπής
- Υπερμεγέθεις λεπίδες (45mm) για εξαιρετική κοπή – ανοξείδωτο ατσάλι – σταθερή λεπίδα: πάχος 4mm, ανθεκτική και μεγάλης διάρκειας – μετακινούμενη λεπίδα: πάχος 1,5mm.
- Ισχυρό μοτέρ – υψηλή ροπή.
- Motor Management™: προσαρμογή ισχύος για διαφορετικούς τύπους μαλλιών.

Εξαιρετική ακρίβεια
- 8 οδηγοί κοπής: 3-6-9,5-13-16-19-22-25mm.
- 1 οδηγός ακριβείας ειδικά για γένια: 6 θέσεις από 0,5 έως 3mm.
- 2 οδηγοί για τα αυτιά (αριστερός/δεξιός).
- Μοχλός λεπτής ρύθμισης: 5 θέσεις από 0,6mm μέχρι 3mm.

Απόλυτη άνεση
- Επαναφορτιζόμενη: χρήση με ή χωρίς καλώδιο – 40 λεπτά αυτονομία – 5 LED ένδειξης βαθμίδας φόρτισης.
- Σύστημα ταχείας φόρτισης: φόρτιση 30 λεπτών = χρήση 10 λεπτά.
- Εξαρτήματα: αντάπτορας, ψαλίδι, χτένα, βούρτσα καθαρισμού, λιπαντικό λάδι, χτένι καθαρισμού.

ΣΗΜΑΝΤΙΚΗ ΠΛΗΡΟΦΟΡΙΑ ΣΧΕΤΙΚΑ ΜΕ ΤΙΣ ΜΠΑΤΑΡΙΕΣ NI-MH ΑΥΤΗΣ ΤΗΣ ΣΥΣΚΕΥΗΣ.
Για να πετύχετε και να διατηρήσετε τη μεγαλύτερη δυνατή αυτονομία των μπαταριών, πρέπει να τις φορτίσετε για 16 ώρες πριν από την πρώτη χρήση και κατόπιν κάθε 3 μήνες περίπου. Το προϊόν θα έχει πλήρη αυτονομία ύστερα από 3 κύκλους πλήρους φόρτισης.

ΦΟΡΤΙΣΗ ΤΗΣ ΚΟΥΡΕΥΤΙΚΗΣ

1. Τοποθετείτε το φις στη συσκευή και συνδέετε τον αντάπτορα. Πριν από τη χρήση της κουρευτικής για πρώτη φορά, πρέπει να τη φορτίσετε για 16 ώρες. Βεβαιωθείτε ότι ο διακόπτης βρίσκεται στη θέση OFF.
2. Βεβαιωθείτε ότι η φωτεινή ένδειξη φόρτισης έχει ανάψει.
3. Με μια πλήρη φόρτιση μπορείτε να κάνετε χρήση της μηχανής μέχρι 40 λεπτά.
4. Η διάρκεια των επόμενων φορτίσεων είναι 90 λεπτά χάρη στο σύστημα ταχείας φόρτισης.

ΧΡΗΣΗ ΜΕ ΡΕΥΜΑ

Συνδέετε την κουρευτική με το ρεύμα, περιμένετε 1 λεπτό και θέτετε σε λειτουργία (θέση ON).
ΣΗΜΑΝΤΙΚΗ ΣΗΜΕΙΩΣΗ! Χρησιμοποιείστε αποκλειστικά τον αντάπτορα που παρέχεται με την κουρευτική μηχανή.

ΧΡΗΣΗ ΤΩΝ ΟΔΗΓΩΝ ΚΟΠΗΣ

Η κουρευτική αυτή διαθέτει 11 οδηγούς κοπής.
Να τοποθετείτε τον οδηγό κοπής πάντα προτού να ανάψετε τη μηχανή και να τη σβήνετε όταν πρόκειται να αλλάξετε τον οδηγό.
- Τοποθετείστε τον οδηγό κοπής πάνω στα δόντια της κουρευτικής και κατόπιν πατήστε στην πίσω πλευρά του οδηγού μέχρι να ακούσετε ένα κλικ (εικ. 1).
- Για να τον βγάλετε, αποσπάστε το πίσω μέρος του οδηγού και κατόπιν ανασηκώστε τον (εικ. 2).

Μοχλός λεπτής ρύθμισης
Ο μοχλός ρύθμισης δίνει τη δυνατότητα για μια πιο λεπτή ρύθμιση του μήκους κοπής χάρη στις 5 βαθμίδες που διαθέτει.
- Για να αυξήσετε το μήκος κοπής, χαμηλώνετε το μοχλό.
- Για να μειώσετε το μήκος κοπής, ανασηκώνετε το μοχλό.

ΣΥΝΤΗΡΗΣΗ

Με την τακτική συντήρηση των λεπίδων της κουρευτικής μπορείτε να τη διατηρείτε σε άριστη κατάσταση λειτουργίας.
- Αφαιρέστε τον οδηγό κοπής, πλύνετέ τον κάτω από τρεχούμενο νερό και στεγνώστε τον πολύ καλά προτού τον αποθηκεύσετε.
- Καθαρίστε με προσοχή τις λεπίδες με τη βούρτσα και το χτένι καθαρισμού για να αφαιρέσετε τις τρίχες και τα μαλλιά που έχουν απομείνει.
- Ανάψτε την κουρευτική σας και ρίξτε με προσοχή μερικές σταγόνες από το λάδι BaByliss πάνω στις λεπίδες και περιμένετε για μερικά δευτερόλεπτα. Κατόπιν σβήστε την κουρευτική και με ένα στεγνό πανί σκουπίστε το λάδι που περισσεύει.

Φροντίστε ώστε να χρησιμοποιείτε αποκλειστικά το λάδι BaByliss: έχει ειδικά κατασκευαστεί για την κουρευτική, δεν εξατμίζεται και δεν επιβραδύνει τις λεπίδες.

MAGYAR

i-pro 45 intensive

Köszönjük, hogy megvásárolta a BaByliss i-pro 45 intensive haj- és szakállvágóját! A termék előnyeiről, a vágási technikákról és szakértői tanácsokról további információkat olvashat, ha ellátogat honlapunkra: www.babyliss.com.

Kérjük, olvassa el figyelmesen a biztonsági útmutatót, mielőtt a készüléket használja.

A HAJVÁGÓGÉP JELLEMZŐI

Kivételes vágási teljesítmények
- Erős, extra széles (45mm) és rendkívül éles, rozsdamentes acélból készült kések -

Fix kés: 4 mm vastag, erős és tartós – Mozgó kés: vastagság 1,5mm
- Nagy teljesítményű motor - magas nyomaték
- Motor Management™: a teljesítményt a különböző hajtípushoz igazítja

Rendkívüli pontosság
- 8 vezetőfésű 3-6-9,5-13-16-19-22-25mm
- 1 precíziós vezetőfésű, kifejezetten szakállhoz: 6 helyzet 0,5 - 3mm között
- 2 vezetőfésű a fül körüli kontúrhoz (bal / jobb)
- Finombeállító kar: 5 helyzet 0,6 - 3mm között

Optimális kényelem
- Feltölthető: használható vezetékkel vagy vezeték nélkül - Önállósága 40 perc - 5 LED jelzi a töltési szintet
- Gyorstöltő rendszer: egy 30 perces töltés = 10 perc használat
- Tartozékok: adapter, olló, fésű, tisztítókefe, kenőolaj, tisztító horog

A KÉSZÜLÉK NI-MH AKKUMULÁTORÁVAL KAPCSOLATOS FONTOS INFORMÁCIÓ
Az akkumulátorok legnagyobb működési időtartamának elérése és megtartása céljából töltse 16 órán át az első használat előtt, és körülbelül 3 havonta. A termék teljes kapacitását csak 3 teljes töltési ciklus után éri el.

A HAJVÁGÓGÉP TÖLTÉSE

1. Helyezze a dugót a készülékbe és dugja be az adaptert a konnektorba. Mielőtt először használja a hajvágógépet, töltse 16 órán keresztül. Ellenőrizze, hogy a készülék kapcsolója kikapcsolt (OFF) állásban legyen.
2. Ellenőrizze, hogy a töltésjelző lámpa kigyulladt-e.
3. Teljes feltöltéssel 40 percen át használható a hajvágógép.
4. A következő töltések időtartama a gyorstöltő rendszernek köszönhetően 90 perc.

HÁLÓZATI HASZNÁLAT

Csatlakoztassa a hajvágógépet a hálózatra, majd állítsa ON helyzetbe.
FONTOS! Csak a készülékhez mellékelt adaptert használja.

A VEZETŐFÉSŰK HASZNÁLATA

A hajvágógép 11 vezetőfésűvel rendelkezik.
A vezetőfésűt mindig a hajvágógép bekapcsolása előtt tegye rá a készülékre, és kapcsolja ki a hajvágógépet, amikor cseréli a vezetőfésűt.
- Tegye először a vezetőfésűt a hajvágógép fogaira, majd nyomja meg a vezetőfésű hátoldalát, amíg kattanást nem hall. (1. ábra)
- A levételhez először a vezetőfésű hátoldalát válassza le, majd emelje fel. (2. ábra)

Finombeállító kar
Az állítókar 5 szintje révén még finomabb vágási magasság beállítását teszi lehetővé.
- A vágási magasság növeléséhez tolja lefelé a kart.
- A vágási magasság emeléséhez tolja felfelé a kart.

KARBANTARTÁS

A hajvágógép késeinek rendszeres karbantartásán keresztül a készülék kiváló állapotban tartható.
- Vegye le a vezetőfésűt, öblítse el folyó vízben, majd szárítsa meg teljesen, mielőtt a helyére teszi.
- A késeket gondosan tisztítsa meg a kefe és a horog segítségével a haj- és szőrmaradványoktól.
- Kapcsolja be a hajvágógépet és óvatosan tegyen a késekre néhány csepp BaByliss olajat. Várjon néhány másodpercig, majd kapcsolja ki a hajvágógépet és itassa fel egy száraz ronggyal az esetleg rajta maradt felesleges olajmennyiséget.

Kizárólag BaByliss olajat használjon: ez az olaj kifejezetten hajvágógéphez készült, nem párolog és nem lassítja a kések működését.

POLSKI

i-pro 45 intensive

Zakupili Państwo maszynkę do strzyżenia włosów i brody i-pro 45 intensive firmy Bazyliss. Dziękujemy! Aby uzyskać obszerniejsze informacje dotyczące zalet tego produktu, technik strzyżenia i wskazówek ekspertów, prosimy skorzystać z naszej strony internetowej: www.babyliss.com.

Proszę uważnie przeczytać wskazówki dotyczące bezpieczeństwa przed rozpoczęciem użytkowania urządzenia.

CHARAKTERYSTYKA MASZYNKI

Wyjątkowe efekty strzyżenia
- Solidne, wyjątkowo duże ostrza (45mm) o niezwykłych krawędziach tnących – stal nierdzewna -

Ostrze stałe: Szerokość 4 mm, mocne i trwałe – Ostrze ruchome: szerokość 1,5 mm
- Mocny napęd – wysoki moment obrotowy
- Motor Management™: dostosowanie mocy do różnych rodzajów włosów

Niezrównana precyzja
- 8 nakładek: 3-6-9,5-13-16-19-22-25mm
- 1 precyzyjna nakładka do strzyżenia brody: 6 pozycji 0,5-3mm
- 2 nakładki do baczków (lewa/prawa)
- Dźwignia do precyzyjnej regulacji: 5 pozycji 0,6mm-3mm

Idealny komfort
- Z akumulatorem: możliwość wyboru zasalania sieciowego lub z akumulatora – Czas działania na akumulatorze 40 minut - 5 diod LED wskazuje poziom naładowania
- System szybkiego ładowania: 30 minut ładowania = 10 minut użytkowania
- Akcesoria: zasilacz, ostrza, grzebień, szczotka do czyszczenia, smar, haczyk do czyszczenia

WAŻNA INFORMACJA DOTYCZĄCA BATERII NI-MH W TYM URZĄDZENIU
Aby osiągnąć i utrzymać jak największą wydajność baterii, przed pierwszym użyciem należy ładować je przez 16 godzin, a następnie co około 3 miesiące. Pełna wydajność produktu zostanie osiągnięta po 3 pełnych cyklach ładowania.

ŁADOWANIE MASZYNKI

1. Podłaczyć wtyczkę do urządzenie i podłączyć ładowarkę. Przed pierwszym użyciem maszynki należy ładować ją przez 16 godzin. Upewnić się, że maszynka jest wyłączona.
2. Sprawdzić, czy świeci się kontrolka ładowania.
3. Pełne naładowanie maszynki umożliwia korzystanie z niej nawet do 40 minut.
4. Dzięki systemowi szybkiego ładowania czas kolejnych ładowań wynosi 90 minut.

UŻYTKOWANIE Z ZASILANIEM SIECIOWYM

Podłaczyć maszynkę do gniazdka, odczekać 1 minutę i włączyć urządzenie.
WAŻNE! Należy używać wyłącznie zasilacza dołączonego do maszynki.

KORZYSTANIE Z NAKŁADEK

Ta maszynka jest wyposażona w 11 nakładek.
Zawsze należy nakładać nakładkę przed uruchomieniem maszynki i wyłączać ją, aby zmienić nakładkę.
- Najpierw położyć nakładkę na zęby maszynki, a następnie docisnąć tył nakładki, do momentu aż usłyszy się kliknięcie. (Rys. 1)
- Aby zdjąć nakładkę, należy najpierw odczepić tył nakładki a następnie unieść. (Rys. 2)

Dźwignia do precyzyjnej regulacji
Dźwignia ta umożliwia jeszcze dokładniejszą regulację wysokości cięcia, dzięki 5 poziomom.
- Aby zwiększyć wysokość cięcia, obniżyć dźwignię.
- Aby zmniejszyć wysokość cięcia, podnieść dźwignię.

KONSERWACJA

Regularna konserwacja ostrzy maszynki pozwoli zapewnić ich optymalny stan działania.
- Zdjąć nakładkę, umyć ją pod bieżącą wodą i wysuszyć całkowicie przed ponownym założeniem.
- Starannie umyć ostrza przy pomocy szczotki i haczyk do czyszczenia, aby usunąć resztki włosów.
- Włączyć maszynkę i zakroplić na ostrza kilka kropli olejku BaByliss. Odczekać kilka sekund, wyłączyć maszynkę i zetrzeć nadmiar smaru z pomocą suchej szmatki.

Używać wyłącznie olejku BaByliss: ma on specjalną formułę przeznaczoną do maszynki, nie ulatnia się i nie spowalnia ostrzy.

ČESKY

i-pro 45 intensive

Zakoupili jste zastřihávací stroj na vlasy a vousy i-pro 45 intensive od BaByliss a my vám za to děkujeme! Více informací o výhodách našeho výrobku, o technikách střihu a další rady naleznete na internetové stránce: www.babyliss.com.

Před jakýmkoliv použitím přístroje si pečlivě přečtěte bezpečnostní pokyny.

VLASTNOSTI STŘIHACÍHO STROJKU

Výjimečný výkon střihu
- Extra dlouhé masivní břity (45mm) s výjimečnou schopností střihu - nerezová ocel -

Pevný nůž: tloušťka 4 mm, robustní a dlouho trvající - Mobilní nůž: tloušťka 1,5 mm
- Výkonný motor - vysoký střih
- Motor Management™: přizpůsobí výkon různým typům vlasů

Naprostá přesnost
- 8 nástavců střihu: 3-6-9,5-13-16-19-22-25 mm
- 1 přesný nástavec speciální pro bradku: 6 pozic od 0,5 do 3 mm
- 2 nástavce pro kontury kolem uší (levý/pravý)
- Páčka pro jemné nastavení: 5 pozic od 0,6 do 3 mm

Optimální pohodlí
- Nabíjecí: lze použít s nebo bez kabelu - Autonomní fungování po dobu 40 minut - 5 LED kontrolek zobrazí úroveň nabíjení
- Systém rychlého dobíjení: dobíjení 30 minut = 10 minut použití
- Příslušenství: adaptér, nůžky, hřeben, čisticí kartáč, lubrikační olej, čisticí háček

DŮLEŽITÉ INFORMACE O NI-MH BATERIÍCH TOHOTO PŘÍSTROJE
Pro dosažení co největší autonomie baterií, proveďte napájení 16 hodin před prvním použitím a poté zhruba každé 3 měsíce. Plné autonomie výrobku bude dosažena až po 3 cyklech kompletního napájení.

DOBITÍ STŘIHACÍHO STROJKU

1. Do přístroje zastrčte zástrčku a přístroj připojte. Před prvním použitím střihacího strojku jej nabíjejte po dobu 16 hodin. Ujistěte se, že spínač střihacího strojku je v pozici OFF.
2. Zkontrolujte, že červená světelná kontrolka nabíjení je rozsvícena.
3. Kompletní dobití umožní používat střihací strojek minimálně po dobu 40 minut.
4. Délka trvání následujícího dobíjení je 90 minut díky systému rychlého dobíjení.

POUŽÍVÁNÍ V SÍTI

Připojte střihací strojek do sítě, počkejte zhruba 1 minutu a dejte jej do pozice ON.
Důležité! Použijte výhradně adaptér dodávaný se střihacím strojkem.

POUŽÍVÁNÍ NÁSTAVCŮ

Tento zastřihávací strojek je dodáván se 11 nástavci střihu.
Nástavec umístěte na střihací stroj vždy předtím, než střihací strojek zapnete, a před sejmutím vždy strojek vypněte.
- Nástavec nejdříve umístěte na ozubení strojku, poté stlačte zadní část nástavce, až uslyšíte cvaknutí. (Obr.1)
- Pro vyjmutí uvolněte nejdříve zadní část nástavce, poté nadzdvihněte. (Obr.2)

Páčka pro jemné nastavení
Páčka nastavení umožní ještě jemnější nastavení výšky střihu díky 5 úrovním.
- Pro zvýšení výšky střihu je možné posunout páku dolů.
- Pro zmenšení výšky střihu je možné páku nadzdvihnout.

ÚDRŽBA

Pravidelná údržba břitů střihacího strojku umožní jeho uchování v optimálním stavu fungování.
- Vyjměte nástavec, opláchněte jej pod tekoucí vodou a před uložením jej nechte kompletně vyschnout.
- Pečlive břity vykartáčujte pomocí čisticího kartáčku pro odstranění vlasů.
- Opatrně nakapejte několik kapek oleje BaByliss na břity. Počkejte několik vteřin, poté střihací strojek vypněte a následně otřete zbývající kapky oleje suchým hadříkem.

Používejte výhradně olej Babyliss: byl speciálně navržen pro střihací strojek, nevypaří se a také nezpomalí chod břitů.

РУССКИЙ

i-pro 45 intensive

Благодарим вас за то, что вы приобрели машинку для стрижки волос и бороды i-pro 45 intensive фирмы BaByliss ! Более детальную информацию касательно преимуществ данного товара, приемов стрижки, а также советы экспертов, вы найдете на нашем сайте www.babyliss.com.

Пожалуйста, внимательно прочтите инструкцию по безопасности прежде, чем воспользоваться аппаратом.

ХАРАКТЕРИСТИКИ МАШИНКИ

Исключительные технические параметры стрижки
- Массивные сверхширокие лезвия (45 мм) с исключительной режущей способностью - нержавеющая сталь – неподвижный нож: толщина 4 мм, прочный, с продолжительным сроком службы – Подвижный нож: толщина 1,5 мм
- Мощный двигатель – высокий вращающий момент
- Система Motor Management™: адаптация мощности стрижки в зависимости от различных типов волосяного покрова.

Высочайшая точность
- 8 направляющих для стрижки: 3-6-9,5-13-16-19-22-25 мм
- 1 специальная направляющая для доводки бороды: 6 позиций от 0,5 до 3 мм
- 2 направляющих для оформления контура ушей (левого и правого)
- Рычажок точной регулировки: 5 позиций от 0,6 мм до 3 мм

Оптимальный комфорт
- Перезаряжаемый аппарат: работает от сети или от батарейки - Автономия 40 минут - 5 световых датчиков LED показывают уровень зарядки
- Система быстрой зарядки: 30 минут зарядки = 10 минут функционирования
- Аксессуары: переходник, ножницы, расческа, щеточка для очистки, масло для смазки, крючок для очистки

ВАЖНАЯ ИНФОРМАЦИЯ, КАСАЮЩАЯСЯ БАТАРЕЕК LES NI-MH ДАННОГО АППАРАТА
Чтобы достичь и предохранить максимально возможную автономию батареек, оставьте аппарат на зарядке в течение 16 часов перед его первым применением и в дальнейшем раз в три месяца. Аппарат достигнет максимально возможной автономии только после 3 циклов полной зарядки.

КАК ЗАРЯДИТЬ МАШИНКУ

1. Вставьте штырь в аппарат и затем включите переходник в сеть. Прежде, чем в первый раз воспользоваться машинкой для стрижки, оставьте ее на зарядке в течение 16 часов.

Убедитесь в том, что переключатель машинки находится в положении OFF (выкл.)

2. Проверьте, загорелся ли световой датчик зарядки.
3. Полностью заряженной машинкой можно пользоваться в течение 40 минут.
4. Благодаря системе быстрой зарядки продолжительность последующих зарядок составляет 90 минут.

РАБОТА ОТ СЕТИ

Включите машинку для стрижки в сеть, подождите около 1 минуты и установите переключатель в положение ON (вкл.)
ВНИМАНИЕ! Пользуйтесь только тем переходником, который входит в комплект поставки.

КАК ПОЛЬЗОВАТЬСЯ НАПРАВЛЯЮЩИМИ ДЛЯ СТРИЖКИ

Данная машинка поставляется в комплекте с 11 направляющими для стрижки.
Направляющую следует всегда устанавливать на машинку перед тем, как включить аппарат; чтобы сменить направляющую, следует обязательно выключить машинку.
- Сначала наденьте направляющую на зубья машинки, затем нажмите на нее в задней части до щелчка. (Рис. 1)
- Чтобы снять направляющую, сначала отсоедините ее заднюю часть, затем приподнимите направляющую. (Рис. 2)

Рычажок точной регулировки
Рычажок позволит вам с еще большей точностью установить длину стрижки благодаря 5 уровням регулировки.
- Чтобы увеличить длину стрижки, опустите рычажок.
- Чтобы уменьшить длину стрижки, поднимите рычажок.

УХОД

Регулярный уход за лезвиями машинки позволит поддерживать аппарат в оптимальном состоянии функционирования.
- Снимите направляющую, ополосните ее под проточной водой и полностью высушите ее прежде, чем убрать на хранение.
- Тщательно очистите лезвия с помощью щеточки и крючка, удалив накопившиеся волоски.
- Включите машинку и аккуратно нанесите на лезвия несколько капель масла для смазки BaByliss. Подождите несколько секунд, затем выключите машинку и, при необходимости, промокните сухой тряпочкой остатки масла.

Пользуйтесь исключительно маслом для смазки фирмы BaByliss: его формула специально разработана для машинок для стрижки, масло не испаряется и не замедляет работу лезвий.

TÜRKÇE

i-pro 45 intensive

BaByliss i-pro 45 intensive de saç ve sakal kesme makinesini satın aldığınız için teşekkür ederiz! Ürünün avantajları, kesim teknikleri ve uzman önerileri ile ilgili daha detaylı bilgiler için internet sitemize başvurunuz: www.babyliss.com.

Cihazın her türlü kullanımından önce güvenlik talimatlarını dikkatli bir şekilde okuyunuz.

KESİM MAKİNESİNİN ÖZELLİKLERİ

Sıra dışı kesim performansları
- Sıra dışı keskinlikte ekstra geniş (45mm) yekpare bıçaklar – paslanmaz çelik -

Sabit bıçak: kalınlık 4mm, sağlam ve uzun ömürlü – Hareketli bıçak: kalınlık 1,5mm
- Güçlü motor – yüksek tork
- Motor Management™: gücün farklı saç tiplerine uyumu

En yüksek seviye hassaslık
- 8 kesim kılavuzu: 3-6-9,5-13-16-19-22-25mm
- 1 sakal için özel hassas kesim kılavuzu: 0,5 ile 3mm arası 6 pozisyon
- 2 kulak çevresi kılavuzu (sol/sağ)
- İnce ayar kolu: 0,6mm ile 3mm arası 5 pozisyon

En yüksek seviye konfor
- Şarj edilebilir: kablolu veya kablosuz kullanılabilir - 40 dakika kablosuz kullanım - 5 LED şarj seviyesini görüntüler
- Hızlı şarj etme sistemi: 30 dakikalık bir şarj = 10 dakikalık kullanım
- Aksesuarlar: adaptör, makaslar, tarak, temizleme fırçası, yağ, temizleme askısı

BU CIHAZIN NI-MH BATARYALARI ILE ILGILI ÖNEMLI BILGI
Bataryaların en yüksek özerkliğini elde etmek ve korumak için, ilk kullanımdan önce ve yaklaşık her 3 ayda bir 16 saat boyunca şarj edin. Ürünün tam özerkliği ancak tam 3 şarj devresinden sonra sağlanabilir.

KESİM MAKİNESİNİ ŞARJ ETMEK

1. Fişi cihaza takın ve adaptörün fişini elektrik prizine takın. Kesim makinesini ilk defa kullanmadan önce 16 saat boyunca şarj edin. Kesim makinesinin açma kapama düğmesinin OFF pozisyonunda olmasından emin olun.
2. Işıklı şarj göstergesinin yanıyor olmasını kontrol edin.
3. Tam olarak şarj edildiğinde kesim makinesi 40 dakika boyunca kullanılabilir.
4. Hızlı şarj sistemi sayesinde, daha sonraki şarj süreleri 90 dakikadır.

ELEKTRİĞE BAĞLI KULLANIM

Kesim makinesinin fişini elektrik prizine takın, 1 dakika bekleyin ve ON pozisyonuna getirin.
ÖNEMLİ! Sadece kesim makinesi ile birlikte verilen adaptörü kullanın.

KESİM KILAVUZLARININ KULLANIMI

Bu kesim makinesi 11 adet kesim kılavuzu ile birlikte satılır.
Kesim kılavuzunu her zaman kesim makinesini açmadan önce takın ve kesim kılavuzunu değiştirmek için kesim makinesini kapatın.
- Kesim kılavuzunu önce kesim makinesinin dişleri üzerine yerleştirin ve ardından klik sesini duyana kadar kesim kılavuzunun arkasına bastırın. (Şekil 1)
- Çıkarmak için, önce kesim kılavuzunun arkasını çıkarın ve ardından kaldırın. (Şekil 2)

İnce ayar kolu
Ayarlama kolu, 5 seviyesi sayesinde kesim boyunun daha hassas bir şekilde ayarlanmasını sağlar.
- Kesim boyunu yükseltmek için, kolu indirin.
- Kesim boyunu azaltmak için, kolu kaldırın.

BAKIM

Kesim makinesinin bıçaklarının bakımının düzenli olarak yapılması en iyi çalışma kurumunun korunmasını sağlayacaktır.
- Kesim kılavuzunu çıkarın, akan suyun altında durulayın ve kaldırmadan önce tamamen kurutun.
- Saç ve tüy kalıntılarını temizlemek için, temizleme fırçası ve askısı yardımıyla bıçakları özenli bir şekilde temizleyin.
- Kesim makinenizi çalıştırın ve bıçaklar üzerine dikkatli bir şekilde birkaç damla BaByliss yağı damlatın. Birkaç saniye bekleyin ve daha sonra kuru bir bez yardımıyla alan yağı temizlemek için kesim makinesini kapatın.

Sadece BaByliss yağı kullanmaya özen gösterin: bu yağ, kesim makinesi için özel olarak geliştirilmiştir, buharlaşmaz ve bıçakları yavaşlatmaz.

MO 04

Машинка для стрижки
Производитель: BaByliss SA
99 Авеню Аристид Бриан BP72
92120, Монруж, Франция
Сделано в Китае
Дата производства: см. на товаре